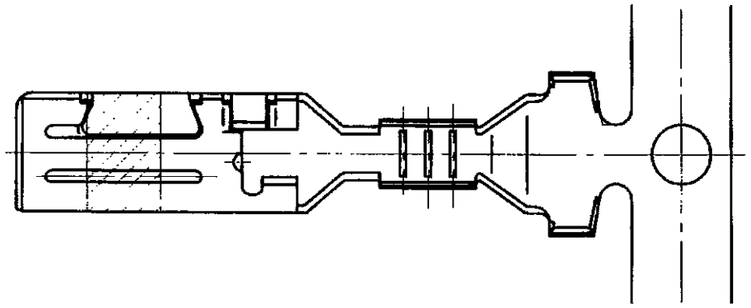

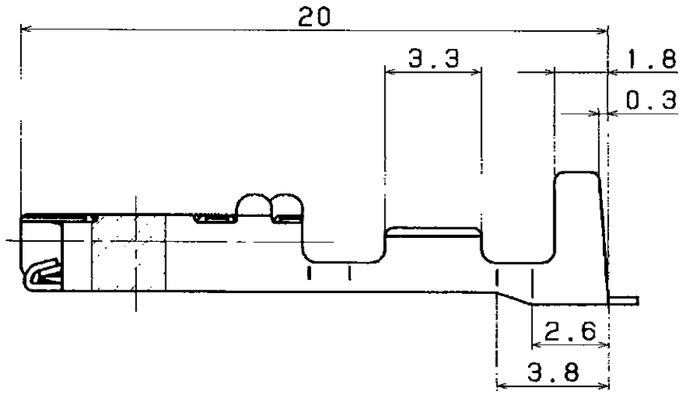

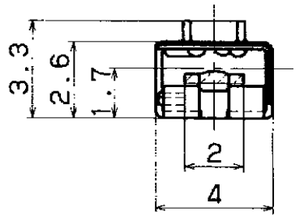

適用電線	材質 MATERIAL	質量 MASS	部品名称 PART NAME	部品番号 PART NO.
AVS 0.85~2.0sq	COPPER ALLOY t=0.25(Auメッキ)	——	JFCHF-S-AU	MT095-52260
AVS 0.3~0.5sq	COPPER ALLOY t=0.25(Auメッキ)	——	JFCHF-0.3-AU	MT095-52060
AVS 0.85~2.0sq	COPPER ALLOY t=0.25(Snメッキ)	——	JFCHF-S	MT095-52290
AVS 0.3~0.5sq	COPPER ALLOY t=0.25(Snメッキ)	——	JFCHF-0.3	MT095-52090

GENERAL TOLERANCE
一般公差及ビ゛適用規格

	10MAX 10以下	50MAX 10超~50以下	100MAX 50超~100以下	150MAX 100超~150以下	200MAX 150超~200以下	200VR 200超	ANGLE 角度
A	±0.2	±0.3	±0.5	±0.8	±1.0	±1.4	±30'
B	±0.3	±0.5	±0.8	±1.0	±1.4	±2.0	±30'
C	±0.5	±0.8	±1.0	±1.4	±1.6	±2.0	±1°

THIRD ANGLE PROJECTION 三角法	SURFTREAT. 表面処理	TOLERANCE 寸法公差	SCALE 尺度	DRAWN 製図	DESIGN 設計	CHECKED 審査	APPROVED 承認
	——	B	5/1	宗安	宗安		山口 山口

SIGN 承認	DATE 日付	NOTE NO. 通知番号	SYM 記号	ALTERATION 図面変更記事	SIGN 担当
	03 9.26		△	新設	宗安

DWG NAME 図面名称: TERMINAL JFCHF-0.3

DWG NO. 図面番号: MT095-52090-C01

MITSUBISHI CABLE INDUSTRIES, LTD. 三菱電線工業株式会社
RYOSEI ELECTRO-CIRCUIT SYSTEMS, LTD. 菱星電装株式会社

DEV1.D1-14