注　記

1．使用上有害なるバリ、キズ等の無きこと。

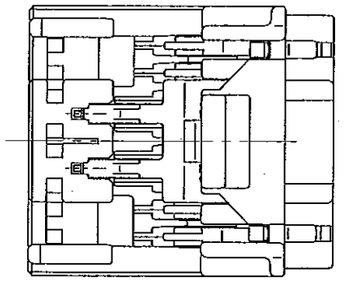

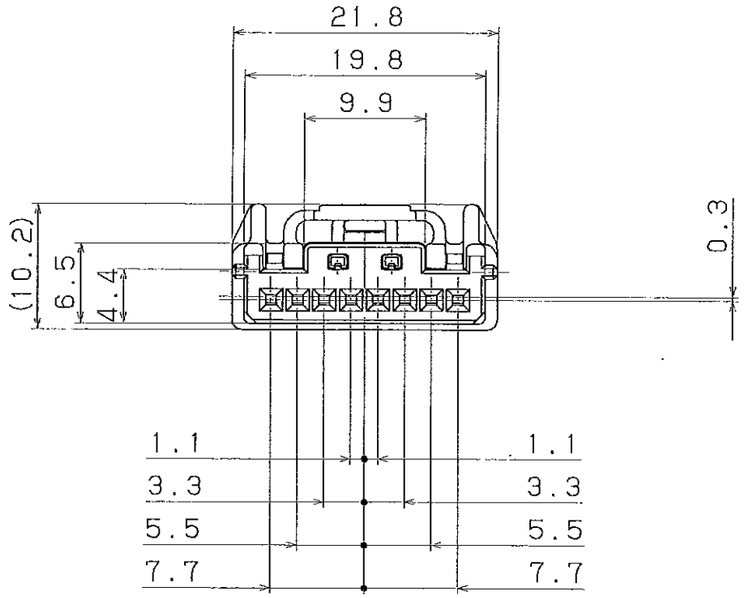


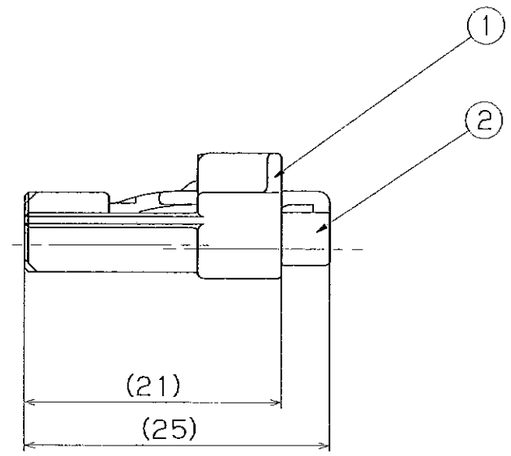


| NO. 番号 | MATERIAL 材質 | MASS 質量 | PART NAME 部品名称 | PART NO. 部品番号 |
|---|---|---|---|---|
| ② | P. B. T. +GF15 (黒) | —— | R/H MJ08FI-B | PK716-08020 |
| ① | P. B. T. (ナチュラル) | —— | MJ08FI-W | PK706-08010 |
| ①+② | —— | —— | MJ08FI-W SA' Y | PK706-08017 |

| SIGN 承認 | DATE 日付 | NOTE NO. 通知番号 | SYM 記号 | ALTERATION 図面変更記事 | SIGN 担当 |
|---|---|---|---|---|---|
| | '06 3. 7 | | △ | 新設 | 廣瀬 |

DWG NAME 図面名称: CONNECTOR MJ08FI-W SA'Y

DWG NO. 図面番号: PK706-08017-C01

MITSUBISHI CABLE INDUSTRIES, LTD. 三菱電線工業株式会社

| THIRD ANGLE PROJECTION 三角法 | SURFTREAT. 表面処理 | TOLERANCE 寸法公差 | SCALE 尺度 | DRAWN 製図 | DESIGN 設計 | CHECKED 調査 | APPROVED 承認 |
|---|---|---|---|---|---|---|---|
| | —— | B | 2/1 | 横瀬 | 横瀬 | | 山口 |

USER 得意先

GENERAL TOLERANCE 一般公差及ビ適用規格

| | 10MAX 10以下 | 50MAX 10超 50以下 | 100MAX 50超 100以下 | 150MAX 100超 150以下 | 200MAX 150超 200以下 | 200VR 200以上 | ANGLE 角度 |
|---|---|---|---|---|---|---|---|
| A | ±0.2 | ±0.3 | ±0.5 | ±0.8 | ±1.0 | ±1.4 | ±30′ |
| B | ±0.3 | ±0.5 | ±0.8 | ±1.0 | ±1.4 | ±2.0 | ±30′ |
| C | ±0.5 | ±0.8 | ±1.0 | ±1.4 | ±1.6 | ±2.0 | ±1° |