注　記

1．使用上有害なるバリ、キズ等の無きこと。

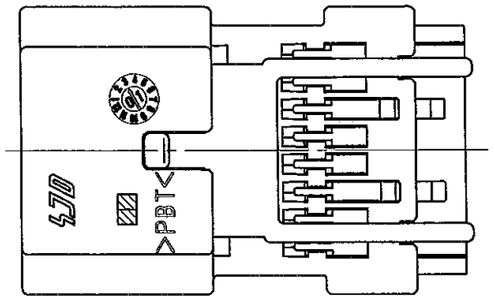

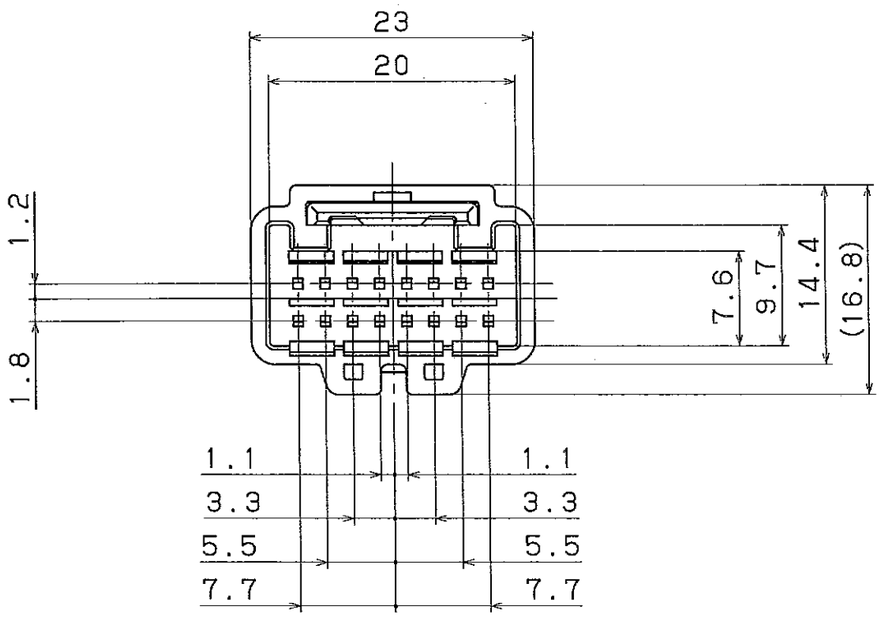

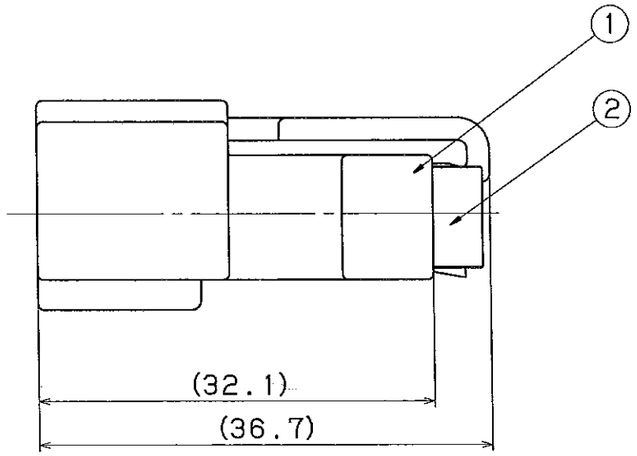

NO. 番号	MATERIAL 材質	MASS 質量	PART NAME 部品名称	PART NO. 部品番号
②	P. B. T. +GF15 (黒)	——	R/H MJ16M-B	PK711-16020
①	P. B. T. (ナチュラル)	——	MJ16M-W	PK701-16010
①+②	——	——	MJ16M-W SA' Y	PK701-16017

THIRD ANGLE PROJECTION 三角法	SURFTREAT. 表面処理	TOLERANCE 寸法公差	SCALE 尺度	DRAWN 製図	DESIGN 設計	CHECKED 調査	APPROVED 承認
	——	B	2/1	名和	廣瀬		山口

GENERAL TOLERANCE
一般公差及ビ適用規格

	10MAX 10以下	50MAX 10以上 50以下	100MAX 50以上 100以下	150MAX 100以上 150以下	200MAX 150以上 200以下	200以上	ANGLE 角度
A	±0.2	±0.3	±0.5	±0.8	±1.0	±1.4	±30'
B	±0.3	±0.5	±0.8	±1.0	±1.4	±2.0	±30'
C	±0.5	±0.8	±1.0	±1.4	±1.6	±2.0	±1°

USER 得意先

SIGN 承認	DATE 日付	NOTE NO. 通知番号	SYM 記号	ALTERATION 図面変更記事	SIGN 担当
	'06 2.20		△	新設	廣瀬

DWG NAME 図面名称 CONNECTOR MJ16M-W SA'Y

DWG NO. 図面番号 PK701-16017-C01

MITSUBISHI CABLE INDUSTRIES, LTD.
三菱電線工業株式会社
RYOSEI ELECTRO-CIRCUIT SYSTEMS, LTD.
菱星電装株式会社