注　記

1．使用上有害なるバリ、キズ等の無きこと。

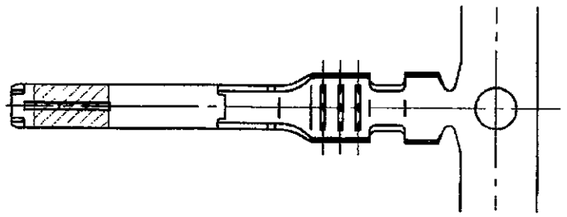

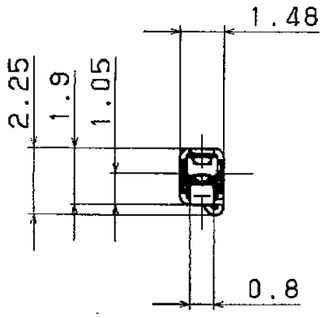

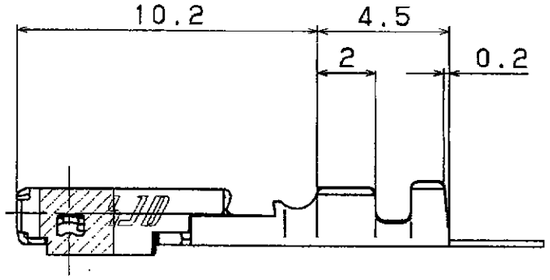

SIGN 承認	DATE 日付	NOTE NO. 通知番号	SYM 記号	ALTERATION 図面変更記事	SIGN 担当
	'04 12.24		A	新設	廣瀬

Auメッキ	0.3~0.5sq	コルソン銅合金 (t=0.21)	——	MJF-0.3-AU	MT395-08690	
Snメッキ	0.3~0.5sq	コルソン銅合金 (t=0.21)	——	MJF-0.3	MT395-08090	
SURFTREAT 表面処理	WIRE RANGE 適用電線	MATERIAL 材質	MASS 質量	PART NAME 部品名称	PART NO. 部品番号	
		THIRD ANGLE PROJECTION 三角法 / SURFTREAT. 表面処理	B / TOLERANCE 寸法公差	5/1 / SCALE 尺度	廣瀬 / DRAWN 製図 / 廣瀬 / DESIGN 設計 / 田中 / CHECKED 審査 / 田中 / APPROVED 承認	

GENERAL TOLERANCE
一般公差及ビ適用規格

	10MAX 10以下	50MAX 10超 50以下	100MAX 50超 100以下	150MAX 100超 150以下	200MAX 150超 200以下	200以上	ANGLE 角度
A	±0.2	±0.3	±0.5	±0.8	±1.0	±1.4	±30'
B	±0.3	±0.5	±0.8	±1.0	±1.4	±2.0	±30'
C	±0.5	±0.8	±1.0	±1.4	±1.6	±2.0	±1°

USER 得意先

DWG NAME 図面名称: TERMINAL MJF-0.3

DWG NO. 図面番号: MT395-08090-C01

MITSUBISHI CABLE INDUSTRIES, LTD.
三菱電線工業株式会社
RYOSEI ELECTRO-CIRCUIT SYSTEM, LTD.
菱星電装株式会社